BILLENNIUM QUICK-PRO

CRAWLER TELESCOPIC SPIDERBOOM

PATENT PENDING

B1890 EVO



ALMACRAWLER

BILLENNIUM
B1890 QUICK-PRO

VERSATILIDAD
CREATIVIDAD
EFICIENCIA
AGILIDAD

La Línea Billennium presenta modelos morfológicamente únicos para proponer una experiencia de usuario superior y una mayor adaptabilidad al mercado para las necesidades reales del sector del alquiler y los usuarios finales por igual.

La nueva línea se caracteriza por sus exclusivos sistemas de estabilización automática. Hay dos tipos diferentes de estabilización: VISUAL con una única área fija y el innovador Quick-PRO, un sistema de estabilización totalmente automatizado con seis combinaciones diferentes.



Un nuevo concepto para trabajar en las alturas... ¡Spiderboom!

18mt.
altura de trabajo

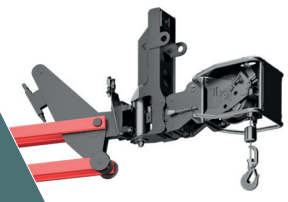

OPTIONAL

KIT CABRESTANTE 200 KG

1.4 mt BASKET
STANDARD



1.8 mt BASKET
OPTIONAL



OPCIONES DE CESTA

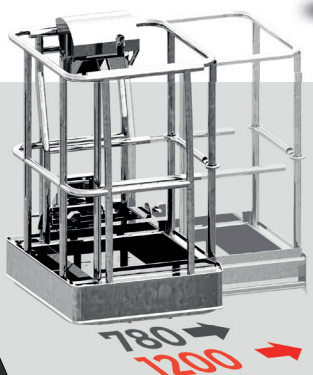

OPTIONAL

TASKET BASKET
CESTA REDIMENSIONABLE
(no es necesario desmontar)

Una cesta redimensionable que permite al operador extender manualmente la cesta hacia los lados.

La Cesta Tasket de AlmaCrawler es la única cesta para dos operadores que no requiere ser desmontada para pasar por pasillos estrechos, extendiéndose desde un mínimo de 0,78 m hasta un total de 1,20 m.

XXL

CHASIS EXTENSIBLE XXL



Con un ancho de 1,39 m, una longitud de 2,17 m y una altura de 0,47 m, estos orugas son los más largos y anchos del mercado. Su tamaño aumenta la seguridad del operador cuando se desplaza por terrenos accidentados y en pendiente.

ATS

SISTEMA DE TENSIÓN AUTOMÁTICA

El sistema de tensado del oruga es un cilindro hidráulico directamente conectado y controlado por el sistema hidráulico principal.

El sistema crea CERO MANTENIMIENTO porque asegura el tensado constante y correcto del propio oruga.

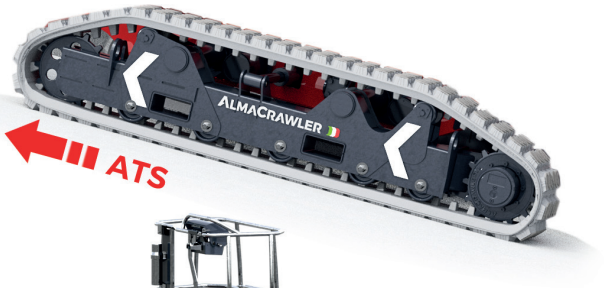



SPS

SELF-PROPELLED SKILL SYSTEM

El sistema SPS es el que permite el uso de los Spiderbooms Billennium incluso sin bajar los estabilizadores, nivelando longitudinalmente hasta un máximo de 10° con una altura máxima de trabajo de 8 m para el B1570 y 9,40 m para el B1890 (pendiente lateral máxima 5°).

Esto es posible gracias a la combinación tecnológica de nivelación proactiva y dinámica, el XXL undercarriage y una nivelación longitudinal hidráulica automática de la cesta.

PATENT PENDING



AWP

ADAPTIVE WORKING PERFORMANCE

Este sistema calcula el área de estabilización en tiempo real midiendo el ángulo de descenso de cada estabilizador individual con el fin de optimizar el rendimiento de la extensión operativa en toda el área de trabajo hasta 0,5 m adicionales.

PATENT PENDING

ALMACRAWLER

B1890 QUICK-PRO

Datos técnicos	EVO
Altura máxima de trabajo	18,00 m
Altura máxima del suelo de la cesta	16,00 m
Altura móvil	9,40 m
Alcance máximo (carga 80 kg)	10,80 m
Alcance máximo (carga 140 kg)	9,80 m
Alcance máximo (carga 200 kg)	8,90 m
Alcance máximo (carga 230 kg o 250 kg)	8,20 m
Ángulo de rotación	+/- 190°
Tamaño de la cesta	1,4 x 0,74 m
Ángulo de rotación de la cesta	+/- 70°
Capacidad máxima de la cesta	250 Kg
Longitud en posición estibada (con cesta separada)	5,84 m (5,14 m)
Ancho mínimo en posición estibada	0,79 m
Anchura de la máquina máxima	1,39 m
Altura mínima en posición estibada	1,98 m
Nivelación longitudinal con SPS hasta	+/-10°
Inclinación lateral máxima con SPS	+/-5 °
Pendiente superable	20°
Pendiente lateral anchura máx. (mín)	+/-10 ° (+/-5 °)
Superficie máxima de estabilización	3,65 m x 4,97 m
Estabilización	Quick-PRO
Velocidad (rápido)	2,60 Km/h
Velocidad de translacion en altura	0,40 Km/h
Orugas de goma que no dejan huella	Sí
Consola LED o Consola DISLAY	Sí
ATS, AWP, SPS	Sí
Almohadillas extraíbles	Sí

Weight

Peso de la máquina	~2930 Kg

Power

Fuente de alimentación principal	YANMAR 2TNV70 10.2 kW (13.9 HP) @ 3600 rpm
Motorreductores hidráulicos	Sí
Motorreductores eléctricos	No
N°2 cargador de batería 20Ah-48 V	No

Extras - On Demand

Cesta Tasket	0,78 (1,20) x 0,7 m
Cesta Ancha	1,8 x 0,7 m
Motor Hatz 1B40	No
Motor Kubota Z602 Diesel (Peso m. 2920kg)	Sí
Bomba eléctrica 220V-2,2KW / 50Hz	Sí
Consola de control remoto DISPLAY O LED	Sí
Lubricante ártico para clima frío	Sí
Kit de Cabrestante Serie 200 kg	Sí
Sistema anticolisión	Sí
Color personalizado (Un Color Especial + NEGRO 9005)	Sí

DISPOSITIVO DE CONTROL

Disponible en todos los modelos: LED o DISPLAY consola radio remota. Ambas versiones han sido diseñadas para ser fáciles de usar y permitir la conducción proporcional de la palanca de mando.

LED





DISPLAY



Simplificar y centralizar la gestión de todas las actividades post venta, la compra de piezas de repuesto y los procedimientos de garantía.

Acceso 24/7 a todos los documentos técnicos y herramientas para la gestión diaria.

Gestionar todos sus productos ALMAC en un único portal en línea.

PANEL DE CONTROL MYALMAC

QUICK-PRO

SISTEMA AUTOMATIZADO DE ESTABILIZACIÓN CON 6 COMBINACIONES

Estabilización Totalmente Automatizada con Áreas Variables que ofrece 6 diferentes combinaciones de posicionamiento de máquina, fáciles de elegir a través del selector apropiado. Interactuando automáticamente con el sistema AWP, garantiza al operador el mejor rendimiento de alcance posible



QUICK-PRO SELECTOR

NARROW 1

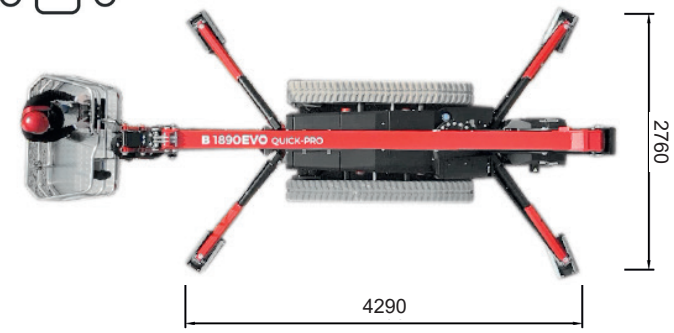

WIDE 2

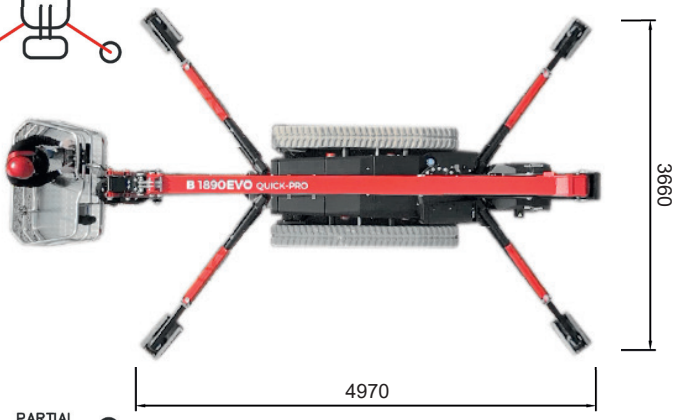

PARTIAL LEFT 3

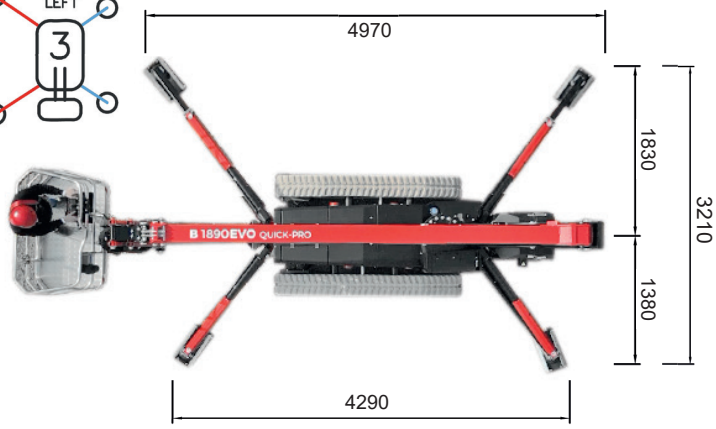

PARTIAL RIGHT 4



PARTIAL REAR 5

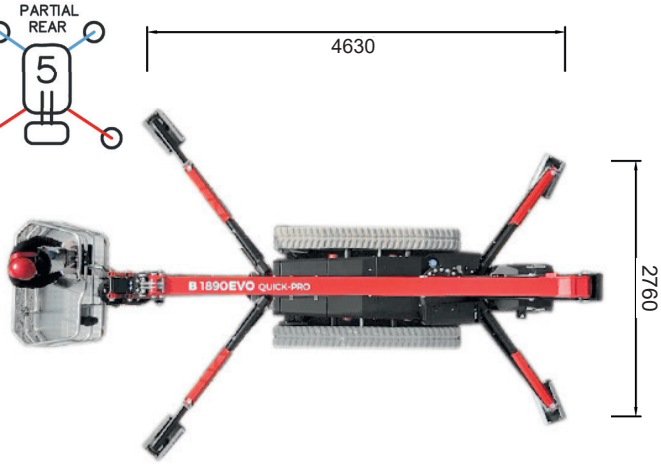

PARTIAL FRONT 6

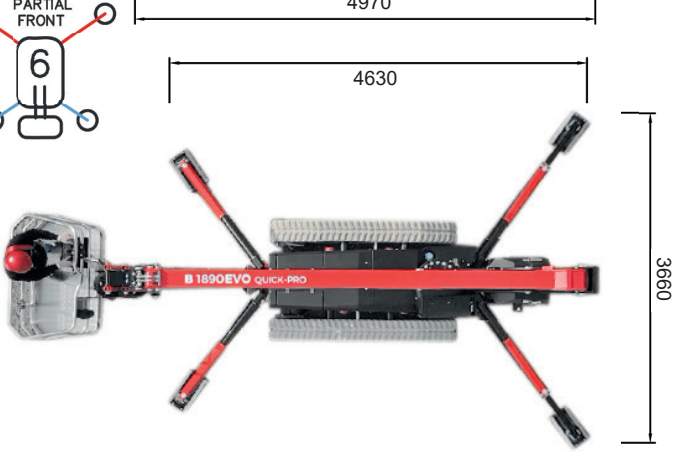

B1890 QUICK-PRO

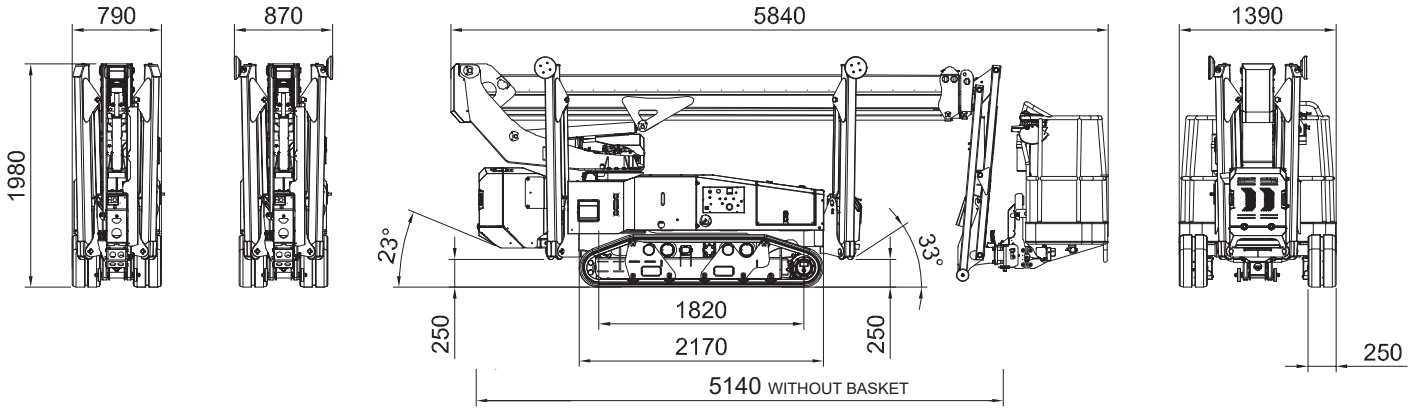

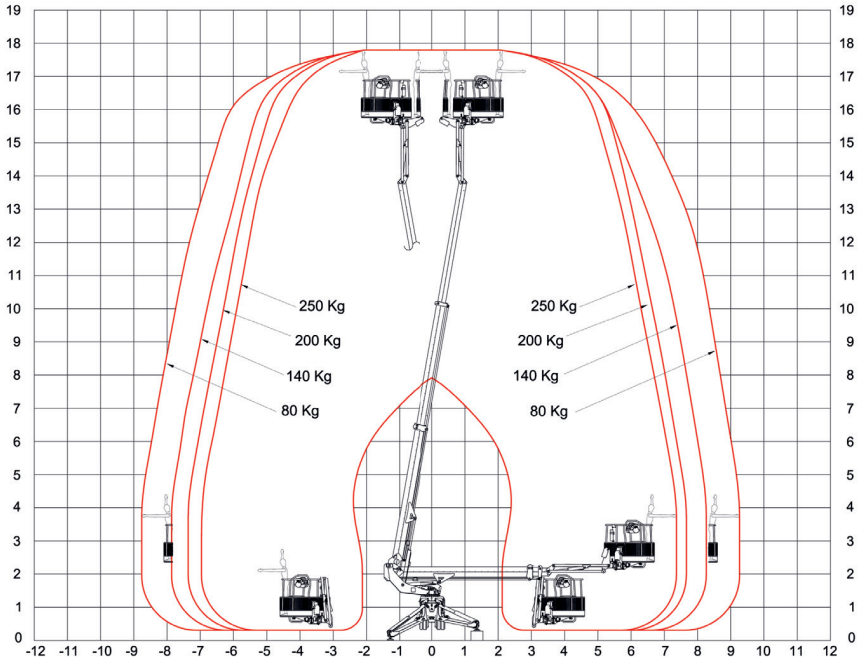

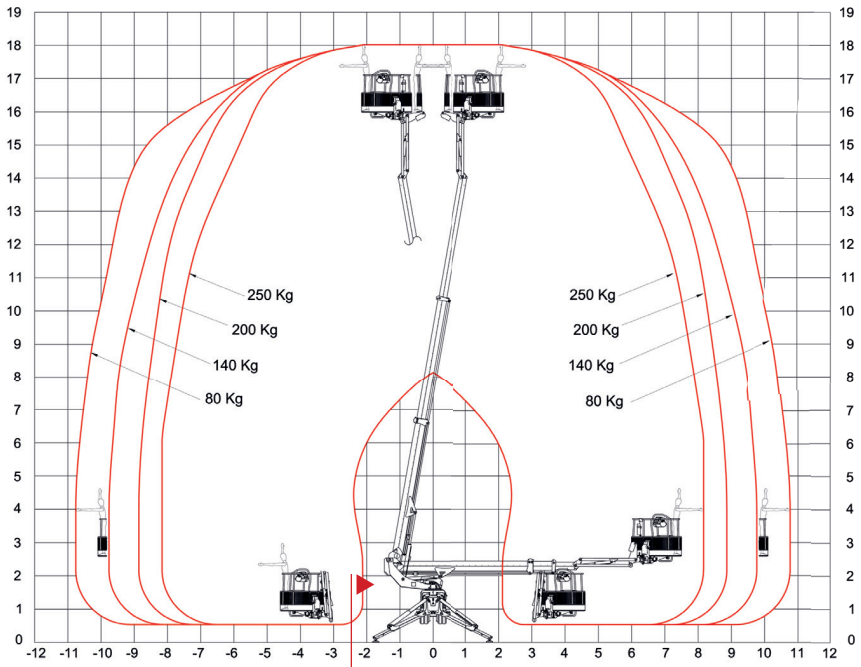

GIRO DE COLA CERO

AWP

ADAPTIVE WORKING PERFORMANCE

PATENT PENDING



ALCANCE EXTRA



CONTROL DEL ANGULO

ALMACRAWLER

Via Caduti sul Lavoro 1
46019 Viadana (MN) - ITALY
+39 0375 83 35 27
info@almac-italia.com
www.almac-italia.com