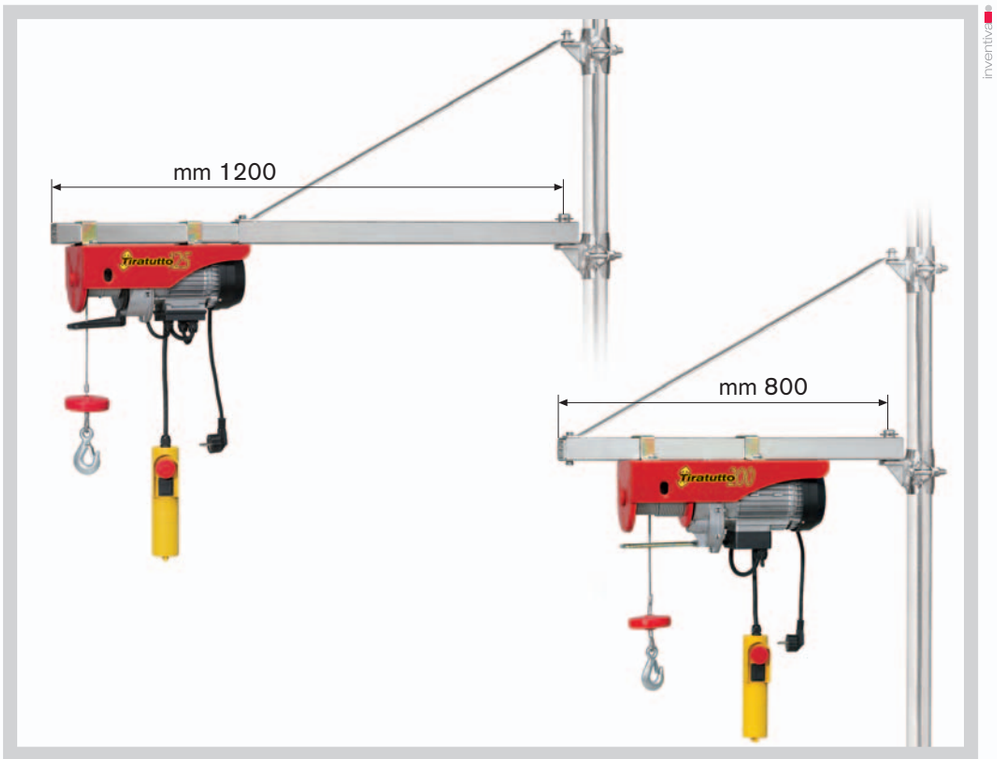



l'europea® by TEA



T.E.A. s.r.l.
Via Volta, 9
42040 Calerno (RE) • Italy
tel. +39 0522 679454
fax +39 0522 679081
www.tea-online.it • info@tea-online.it

Tiratutto

- L'ELEVATORE MULTIUSO
- THE MULTIPURPOSE HOIST
- LE TREUIL MULTIFONCTION
- DIE MEHRZWECK-HEBEVORRICHTUNG
- EL ELEVADOR MULTIUSO



TIRATUTTO: L'ELEVATORE MULTIUSO
> Affidabile
> Robusto
> Sicuro (dotato di arresto d'emergenza)
> Funzionale
(con sistema di aggancio universale)

TIRATUTTO: THE MULTIPURPOSE HOIST
> Reliable
> Robust
> Safe (fitted with emergency stop device)
> Functional
(fitted with universal couplig system)

TIRATUTTO: LE TREUIL MULTIFONCTION
> Fiable
> Robuste
> Sûr (doté de stop arrêt d'urgence)
> Fonctionnel
(doté d'un système d'accrochage universel)

TIRATUTTO:
DIE MEHRZWECK-HEBEVORRICHTUNG
> Zuverlässig
> Robust
> Sicher
(mit Notfall-Stopp-System Ausgestattet)
> Funktionell
(mit Universalanhaksystem Ausgestattet)

TIRATUTTO: EL ELEVADOR MULTIUSO
> Confiable
> Robusto
> Seguro (dotado stop detención emergencia)
> Funcional
(dotado de sistema enganche universal)

	Tiratutto 125	Tiratutto 200
MODELLO MODEL - MODÈLE - MODELL - MODELO	**TT125S12TO**	**TT200S18TO**
TIPO MOTORE MOTOR TYPE - TYPE DU MOTEUR - MOTOR TYP - TIPO MOTOR	**Monofase** Monophase - Monophasé Einphasen - Monofásico	**Monofase** Monophase - Monophasé Einphasen - Monofásico
TENSIONE VOLTAGE - TENSION - SPANNUNG - TENSIÓN	230 V	230 V
FREQUENZA FREQUENCY - FRÉQUENCE - FREQUENZ - FRECUENCIA	50 Hz	50 Hz
PORTATA MAX. MAX. LIFTING CAPACITY - CHARGE MAX. - LAST MAX. - CAPACIDAD	125 Kg T.S. - 200 Kg T.D.	200 Kg T.S. - 400 Kg T.D.
POTENZA MOTORE ENGINE POWER - PUISSANCE DU MOTEUR - LEISTUNGSAUFNAHME - POTENCIA MOTOR	450W	750W
VELOCITÀ DI SALITA LIFTING SPEED - VITESSE DE LEVAGE AUFSTIEGSGESCHWINDIGKEIT - VELOCIDAD DE ELEVACIÓN	10 m/min T.S. - 5 m/min T.D.	10 m/min T.S. - 5 m/min T.D.
TIRO UTILE CABLE LENGTH - CHARGE UTILE - ARBEITSHÖHE/SEILLÄNGE - ALTURA DE ELEVACIÓN	11 m T.S. - 5,5 m T.D.	18 m T.S. - 9 m T.D.
DIAMETRO FUNE STEEL CABLE DIAMETER - DIAMÈTRE DU CÂBLE - SEILDURCHMESSER - DIAMETRO DEL CABLE	3 mm	4 mm
CARICO ROTTURA FUNE CABLE BREAKING POINT UNDER LOAD - CHARGE DE RUPTURE DU CÂBLE BRUCHLAST DES SEILS - CARGA DE ROTURA DEL CABLE	>1200 Kg	>1600 Kg
PESO ELEVATORE HOIST WEIGHT - POIDS DU TREUIL - GEWICHT - PESO	11 Kg	16 Kg

T.S. = **Tiro Semplice** - Simple throw - Tir simple - Einfacher Zug - Tiro único
T.D. = **Tiro Doppio** - Double throw - Tir double - Doppelzug - Tiro doble

CARRUCOLA TIRO DOPPIO
DOUBLE-THROW PULLEY - POULE À DOUBLE TIR
DOPPELZUGROLLE - POLEA DE DOBLE TIRO

ATTTDC0010
125/200 Kg

ATTTDC0020
200/400 Kg



COPPIA MORSETTI
CLAMP COUPLE - PAIRE DES COLLIERS
KLEMME PAAR - PAREJA MORDAZA

AHTPTA0030



ATTACCO A PALO ESTENSIBILE
ATTACH TO EXTENDABLE POST - FIXATION AU POTEAU EXTENSIBLE
PFAHLANSCHLUSS AUSDEHNBAR - UNIÓN A PALO EXTENSIBLE

AHTPTA0020

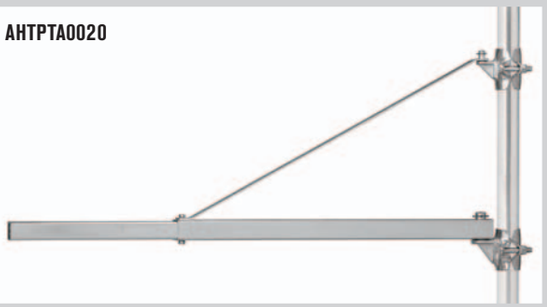

Tiratutto

l'europea® by EA