ALUMINIUM TRAILERS / RIMORCHI IN ALLUMINIO
REMORQUES ALU / ALU-ANHÄNGER







FLY 35 BASE
Basic version / Versione BASE
Version Basique / Basisausführung







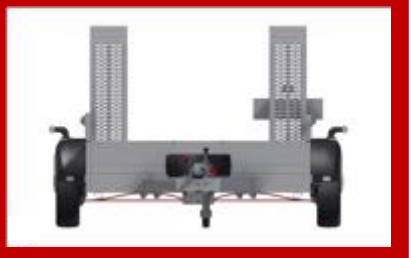





Technical details / Caratteristiche tecniche Caractéristiques techniques / Technische Merkmale		
Total length / Lunghezza totale Longueur totale / Gesamtlänge (mm)	A	5.150
Loading floor length / Lunghezza entro cassone Longueur intérieure plateau / Länge (innen) (mm)	B	3.100
External total width / Larghezza esterna totale Largeur extérieure totale / Gesamtbreite (mm)	C	2.400
Loading floor width / Larghezza entro cassone Largeure intérieure plateau / Breite (innen) (mm)	D	1.740
Total weight / Peso a pieno carico PTAC / Zulässiges Gesamtgewicht (kg)		3.500
Own weight / Peso a vuoto Poids à vide / Leergewicht (kg)		585
Load capacity / Portata utile Charge utile / Nutzlast (kg)		2.915
Loading floor height / Altezza dal suolo del piano Hauteur de chargement / Ladehöhe (mm)	E	ca.440mm
Brakes / Freni / Freins / Bremsen		Mechanical / Meccanici Mécanique/Mechanisch
Spare wheel / Ruota di scorta / Roue de secours / Ersatzrad		Optional
Ramps / Rampe / Rampes / Rampen		2 ramps / 2 rampe 2 rampes / 2 Rampen
Bucket holder / Porta benna / Support godet / Schaufelhalter		Optional
Tyres / Ruote / Pneus / Reifengröße		185/60R12C104N
Fenders / Parafanghi / Garde boues / Kotflügel		Plastic / Plastica Plastique / Kunststoff

FLY 35R TOP
Top Ramps / Top Rampe
Top Rampes / Top Rampen











Technical details / Caratteristiche tecniche Caractéristiques techniques / Technische Merkmale		
Total length / Lunghezza totale Longueur totale / Gesamtlänge (mm)	A	5.150
Loading floor length / Lunghezza entro cassone Longueur intérieure plateau / Länge (innen) (mm)	B	3.100
External total width / Larghezza esterna totale Largeur extérieure totale / Gesamtbreite (mm)	C	2.400
Loading floor width / Larghezza entro cassone Largeure intérieure plateau / Breite (innen) (mm)	D	1.740
Total weight / Peso a pieno carico PTAC / Zulässiges Gesamtgewicht (kg)		3.500
Own weight / Peso a vuoto Poids à vide / Leergewicht (kg)		616
Load capacity / Portata utile Charge utile / Nutzlast (kg)		2.884
Loading floor height / Altezza dal suolo del piano Hauteur de chargement / Ladehöhe (mm)	E	ca.440mm
Brakes / Freni / Freins / Bremsen		Mechanical / Meccanici Mécanique/Mechanisch
Spare wheel / Ruota di scorta / Roue de secours / Ersatzrad		Optional
Ramps / Rampe / Rampes / Rampen		2 ramps / 2 rampe 2 rampes / 2 Rampen
Bucket holder / Porta benna / Support godet / Schaufelhalter		Standard / Di serie De serie / Serienmässig
Tyres / Ruote / Pneus / Reifengröße		185/60R12C104N
Fenders / Parafanghi / Garde boues / Kotflügel		Aluminium

FLY 35U TOP

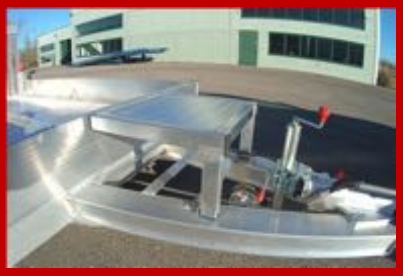











Technical details / Caratteristiche tecniche Caractéristiques techniques / Technische Merkmale		
Total length / Lunghezza totale Longueur totale / Gesamtlänge (mm)	A	5.150
Loading floor length / Lunghezza entro cassone Longueur intérieure plateau / Länge (innen) (mm)	B	3.100
External total width / Larghezza esterna totale Largeur extérieure totale / Gesamtbreite (mm)	C	2.400
Loading floor width / Larghezza entro cassone Largeure intérieure plateau / Breite (innen) (mm)	D	1.740
Total weight / Peso a pieno carico PTAC / Zulässiges Gesamtgewicht (kg)		3.500
Own weight / Peso a vuoto Poids à vide / Leergewicht (kg)		640
Load capacity / Portata utile Charge utile / Nutzlast (kg)		2.860
Loading floor height / Altezza dal suolo del piano Hauteur de chargement / Ladehöhe (mm)	E	ca.440mm
Brakes / Freni / Freins / Bremsen		Mechanical / Meccanici Mécanique/Mechanisch
Spare wheel / Ruota di scorta / Roue de secours / Ersatzrad		Optional
Ramps / Rampe / Rampes / Rampen		Large ramp / Rampa larga / Hayon / Einzelrampe
Bucket holder / Porta benna / Support godet / Schaufelhalter		Standard / Di serie De serie / Serienmässig
Tyres / Ruote / Pneus / Reifengröße		185/60R12C104N
Fenders / Parafanghi / Garde boues / Kotflügel		Aluminium

Light trailer / Rimorchio leggero
Remorque légere / Leichter Anhänger



Technical details / Caratteristiche tecniche Caractéristiques techniques / Technische Merkmale		
Total length / Lunghezza totale Longueur totale / Gesamtlänge (mm)	A	5.150
Loading floor length / Lunghezza entro cassone Longueur intérieure plateau / Länge (innen) (mm)	B	3.116
External total width / Larghezza esterna totale Largeur extérieure totale / Gesamtbreite (mm)	C	2.400
Loading floor width / Larghezza entro cassone Largeure intérieure plateau / Breite (innen) (mm)	D	1.796
Total weight / Peso a pieno carico PTAC / Zulässiges Gesamtgewicht (kg)		3.500
Own weight / Peso a vuoto Poids à vide / Leergewicht (kg)		540
Load capacity / Portata utile Charge utile / Nutzlast (kg)		2.960
Loading floor height / Altezza dal suolo del piano Hauteur de chargement / Ladehöhe (mm)	E	ca.440mm
Brakes / Freni / Freins / Bremsen		Mechanical / Meccanici Mécanique/Mechanisch
Spare wheel / Ruota di scorta / Roue de secours / Ersatzrad		Optional
Ramps / Rampe / Rampes / Rampen		2 ramps / 2 rampe 2 rampes / 2 Rampen
Bucket holder / Porta benna / Support godet / Schaufelhalter		Standard / Di serie De serie / Serienmässig
Tyres / Ruote / Pneus / Reifengröße		185/60R12C104N
Fenders / Parafanghi / Garde boues / Kotflügel		Plastic / Plastica Plastique / Kunststoff





















Trailers ATLAS series / Rimorchi serie ATLAS / Remorques ATLAS / Anhänger Serie ATLAS



Technical details / Caratteristiche tecniche Caractéristiques techniques / Technische Merkmale		
Total length / Lunghezza totale Longueur totale / Gesamtlänge (mm)	A	4.650
Loading floor length / Lunghezza entro cassone Longueur intérieure plateau / Länge (innen) (mm)	B	3.300
External total width / Larghezza esterna totale Largeur extérieure totale / Gesamtbreite (mm)	C	1.770
Loading floor width / Larghezza entro cassone Largeure intérieure plateau / Breite (innen) (mm)	D	1.700
Total weight / Peso a pieno carico PTAC / Zulässiges Gesamtgewicht (kg)		3.500
Own weight / Peso a vuoto Poids à vide / Leergewicht (kg)		790
Load capacity / Portata utile Charge utile / Nutzlast (kg)		2.710
Tyres / Ruote / Roues / Reifengröße		195R14C

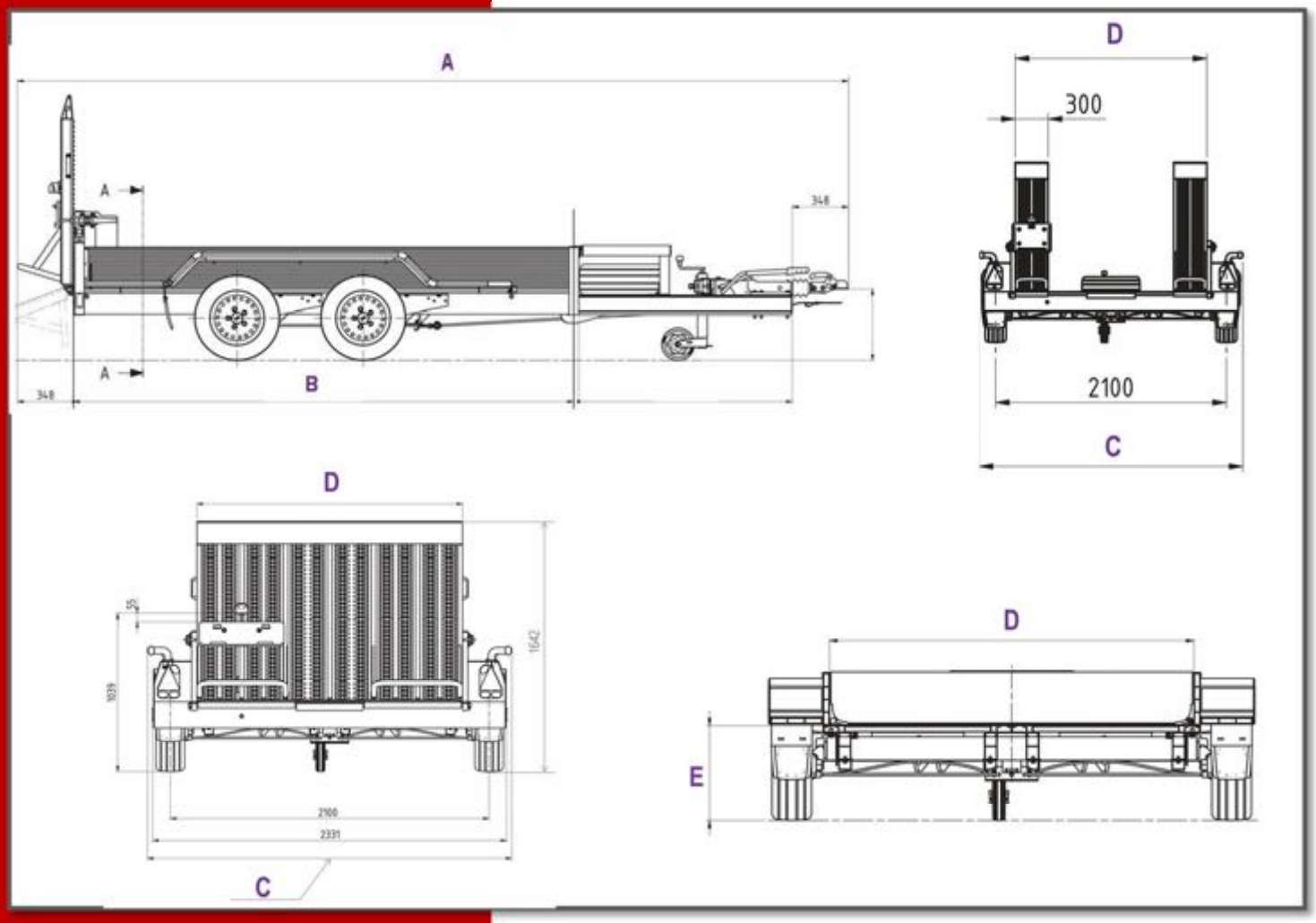

Upon request, the spare parts catalogue it's available

A richiesta, è disponibile il catalogo dei ricambi

Sur demande, le catalogue des pièces de rechange est disponible

Auf Anfrage ist der Ersatzteilkatalog erhältlich

PlanBe:

Sede legale:
Via Emilia Est 911 41122 - Modena (MO)

Sede Operativa:
Via Brandoli Ovest, 2A
41030 - San Prospero (MO) Italy Tel.
+39.059.80.94.13
Fax. +39.059.80.94.10

